LINHA

EzRay Air™

INOVAÇÃO DE PESO

COM NANOTECNOLOGIA

EzRay Air™

DESIGN E LEVEZA

INOVAÇÃO DE PESO COM NANOTECNOLOGIA

O EzRay Air, primeiro raio X móvel com nanotecnologia, é leve e foi desenvolvido com design especial para fácil manipulação e estabilidade no posicionamento, garantindo alta performance na sua imagem intraoral.

PROGRAMAÇÃO INTELIGENTE PARA TODAS AS FUNÇÕES

O painel de operação localizado no cabeçote é mais simples e agiliza o fluxo de trabalho. Utilizando a programação inteligente, o dentista irá notar a diminuição no tempo de preparação e a facilidade em acionar botões e configurações.

IMAGENS DE ALTA DEFINIÇÃO COM O PONTO FOCAL DE 0.4mm

Comparado à outros equipamentos intraorais do mercado, a linha EzRay Air fornece imagem de alta qualidade com maior valor diagnóstico dado pelo seu ponto focal de 0,4mm.

Incisivos (0,18 seg.)

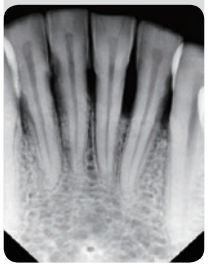

Molares (0,20 seg.)

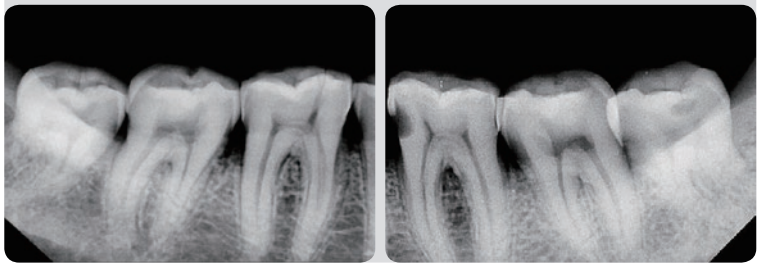

*Condição de Exposição: 65kV, 3.0mA

ALTA FREQUÊNCIA - IMAGEM ESTÁVEL E COM QUALIDADE

A moderna tecnologia de alta frequência da linha EzRay garante alta qualidade da imagem por produzir raios X de maneira constante (direct current - DC) e não de forma alternada, como os equipamentos convencionais (alterna -ting current - AC). Geradores que trabalham com corrente constante produzem raios X de alta energia, sendo estes os mais importantes para formação da imagem final de qualidade. Por produzir raios X mais energéticos, o tempo de exposição é reduzido, garantindo menos radiação ao paciente e eliminando artefato de movimento.

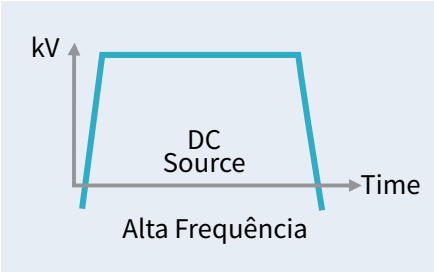

DUPLA PROTEÇÃO CONTRA RADIAÇÃO PARA SEGURANÇA DO OPERADOR

[Segurança para operadores]

PROTEÇÃO INTERNA E EXTERNA

Tanto a blindagem interna, quanto o escudo externo, foram especialmente desenvolvidas para a segurança do operador.

BAIXO TEMPO DE RESFRIAMENTO, RÁPIDO FLUXO DE TRABALHO

Devido à eficácia única da nanotecnologia, exclusiva da Vatech, o EzRay Air tem aproximadamente 75% de diminuição no tempo de resfriamento entre aquisições quando comparado aos concorrentes. Isto permite ao usuário otimizar o fluxo de trabalho reduzindo o tempo para a próxima aquisição.

ESPECIFICAÇÕES [EzRay Air: **VEX-P300**]

Ponto focal	0.4 mm (IEC 60336)
Voltagem do tubo	65 kV
Corrente do tubo	2.5 mA
Variação do tempo de exposição	0.05 ~ 1.0 sec
Filtragem total	Min. 1.5 mm Al
Distância fonte - pele	200 mm
Feixe de raios X	**Padrão:** 60mm Redondo, 30x40mm Retangular / **Opcional:** 20x30mm Retangular
Ciclo máximo	1 :60
Entrada de energia	21.6V
Peso	2,1 kg

* As especificações poderão sofrer alteração sem aviso prévio.

DIMENSÕES [Unidade mm]

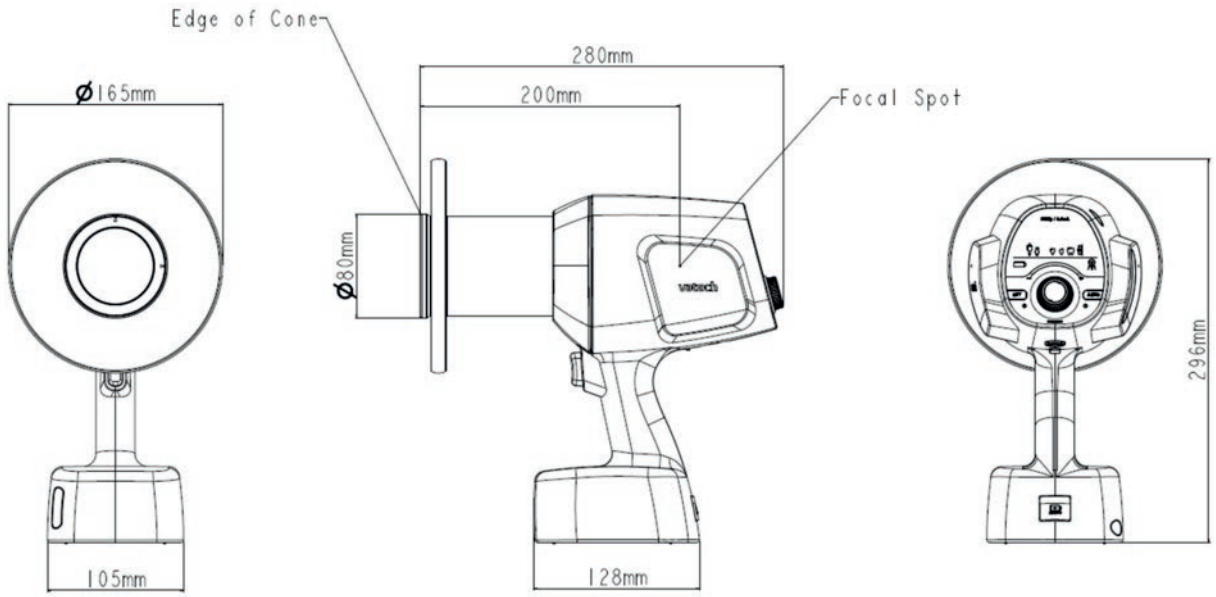

vatech
Tels.: (11) 2365-7167 | (11) 2365-7154 | Email: venda@vatechbrasil.com.br
Rua Aureliano Guimarães, 172 - Cj. 1010 | Vila Andrade | 05727-160 | São Paulo - SP | Brasil
www.vatechbrasil.com.br

03/2023